NOUVEAUTE

PTE15N "EDGE"

Transpalette électrique 1500 kg

INTRODUCTION

Le nouveau modèle de transpalette électrique PTE15N "EDGE" est à la pointe de l'innovation. Il est la combinaison parfaite entre la compacité d'un transpalette manuel et l'efficiance d'un transpalette électrique. Le tout, alimenté par une batterie lithium-ion.

LE NOUVEAU STANDARD DE LA MANUTENTION

- Timon ergonomique et intelligent
- Châssis robuste au design innovant
- Batterie lithium-ion
- Maintenance facile

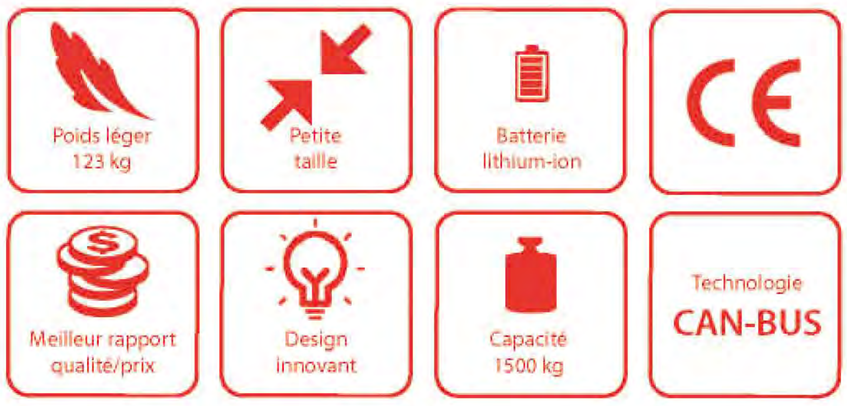

Options disponibles

- Galets simples
- Plusieurs dimensions de fourches
- Couleurs personnalisables

Timon ergonomique et intelligent

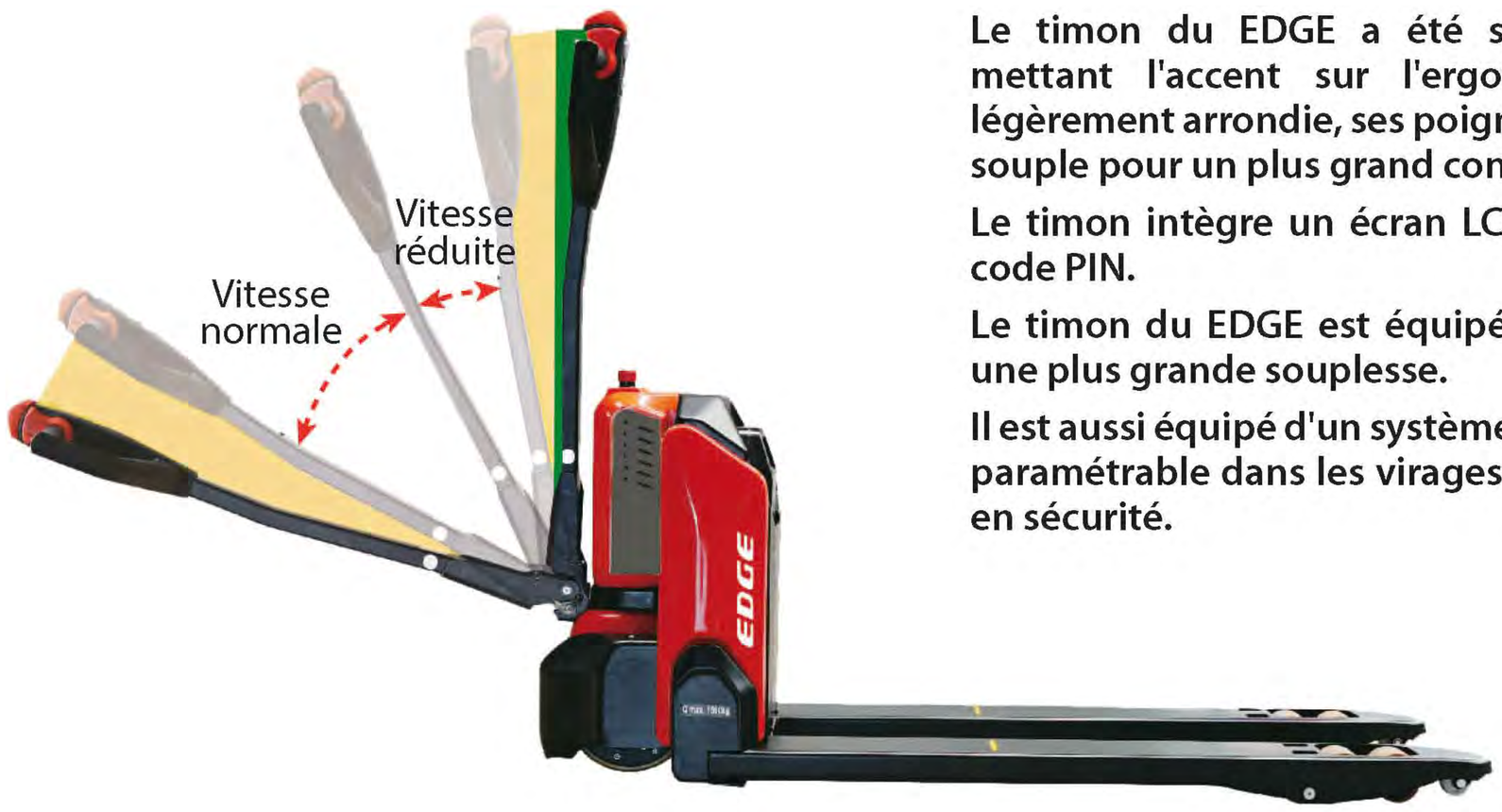

Le timon du EDGE a été spécialement conçu en mettant l'accent sur l'ergonomie. Sa forme est légèrement arrondie, ses poignées sont en caoutchouc souple pour un plus grand confort.

Le timon intègre un écran LCD et un démarrage par code PIN.

Le timon du EDGE est équipé d'un vérin à gaz, pour une plus grande souplesse.

Il est aussi équipé d'un système de réduction de vitesse paramétrable dans les virages pour toujours travailler en sécurité.

Le nouveau EDGE est équipé de série d'un système lui permettant de se déplacer avec le timon à la verticale (90°).

Idéal pour les espaces restreints (ascenceurs, allées étroites...).

Maintenance facile

Matériel équipé de composants haut de gamme.

Variateur et accélérateur Curtis.

Technologie Can-Bus.

CURTIS

CAN-BUS

Capacité élevée, jusqu'à 1500 kg - Grande capacité de franchissement

Châssis robuste au design innovant

Robuste et compact sont les mots qui caractérisent le mieux le châssis du nouveau EDGE. Tout a été pensé pour augmenter la robustesse du matériel et ce, en conservant un poids extrêmement réduit, 123 kg.

Batterie lithium-ion

Le PTE15N est équipé de série d'une batterie lithium-ion 24 V / 20 Ah extrêmement légère et sans entretien.

Différentes capacités en option suivant les capacités.

Prise de charge directement sur le coffre de la batterie

La recharge à 100 % de sa batterie se fait en seulement 2h30min et lui confère une autonomie de travail d'environ trois heures.

Le système BMS intégré (Battery Management System) contrôle tous les paramètres importants de la batterie afin de lui procurer le meilleur rendement et une durée de vie accrue.

Châssis en acier

Les différents éléments du châssis sont en acier et démontables, ce qui confère au PTE15N une plus grande robustesse mais aussi une multitude de possibilités de personnalisations.

Design des fourches

Le design des fourches a été particulièrement étudié pour faciliter l'entrée et la sortie des palettes.

Le design en C des fourches lui confère une plus grande robustesse.

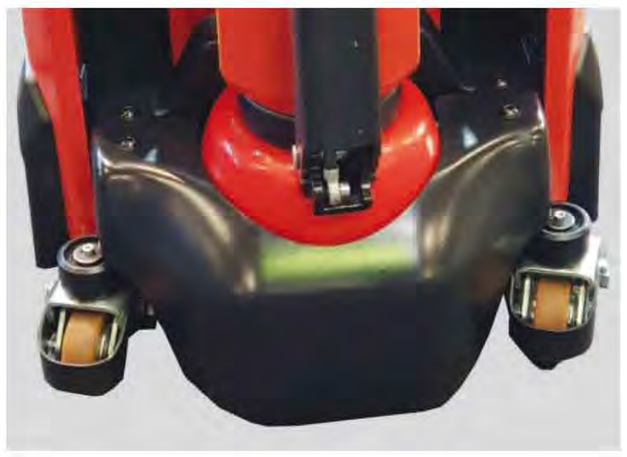

Stabilisateurs sur amortisseurs

Le carénage bas arrière du EDGE est en acier pour, à la fois, mieux protéger l'utilisateur et le groupe moto-réducteur.

Un transpalette très maniable

La longueur totale du PTE15N est inférieure à celle d'un transpalette manuel standard et ce, en gardant les mêmes longueurs de fourches.

Le rayon de giration n'est que de 1274 mm avec les fourches en position haute, ce qui fait de lui l'un des transpalettes électriques les plus maniables du marché.

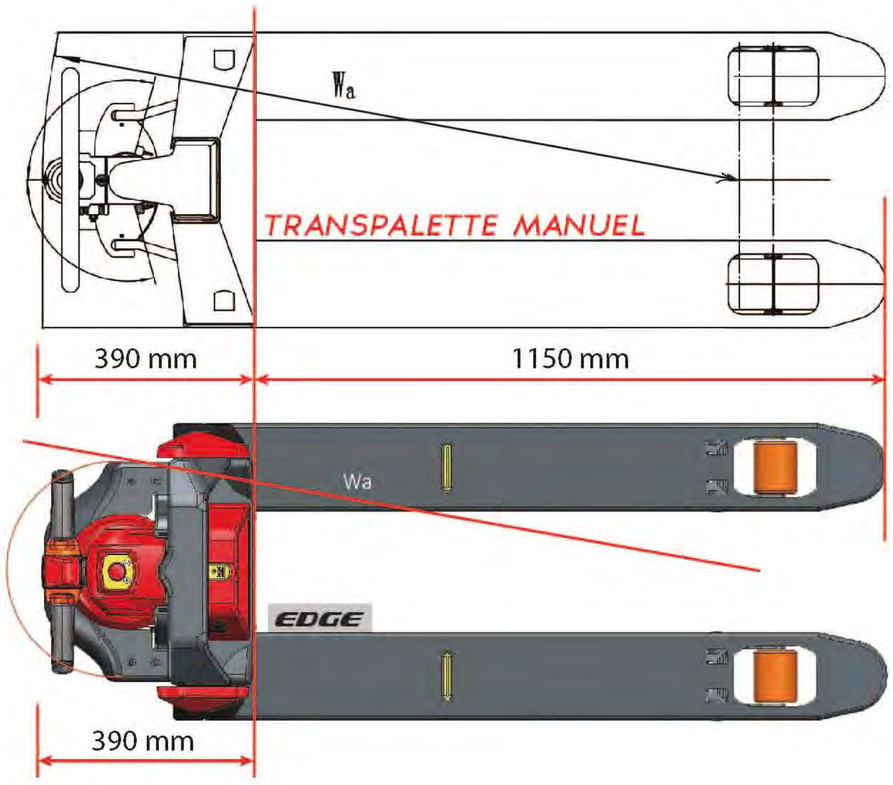

Caractéristiques techniques selon norme VDI 2198
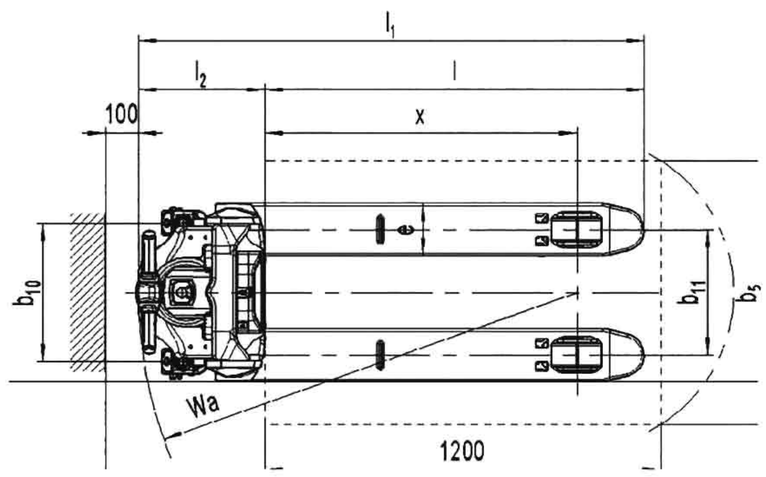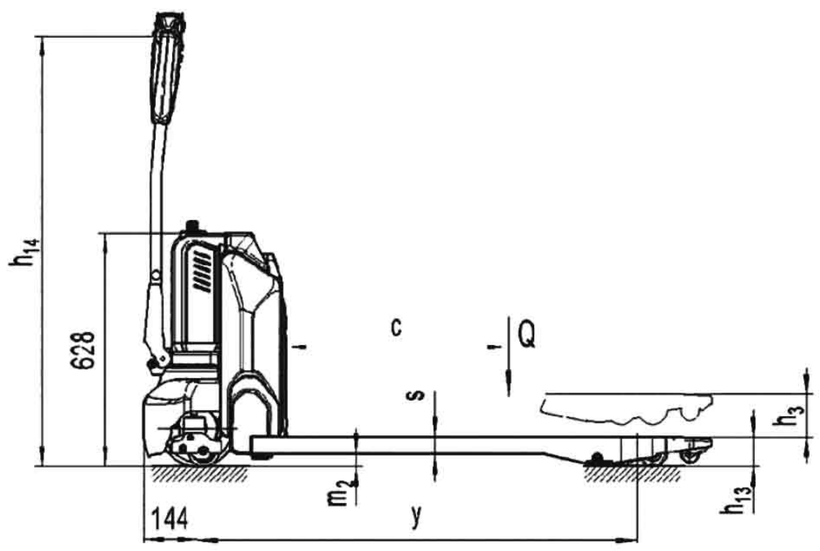
Caractéristiques	1,2	Référence / Modèle		PTE15N	PTE15N L	PTE15N 800
		Nom commercial		EDGE	EDGE	EDGE
	1,3	Mode de propulsion			Electrique	
	1,4	Type de conduite			Accompagnant	
	1,5	Capacité nominale	Q (t)		1,5	
	1,6	Centre de gravité	c (mm)	600	600	400
	1,8	Distance du talon de fourche à l'axe de l'essieu avar	x (mm)	947	947	604
	1,9	Empattement	y (mm)	1185	1185	943
Poids	2,1	Poids avec batteries	kg	123	126	120
	2,2	Charge sur l'essieu avec charge avant / arrière	kg	500 / 1123	600 / 1000	500 / 1123
	2,3	Charge sur l'essieu sans charge avant / arrière	kg	96 / 27	99 / 27	96 / 27
Roues Châssis	3,1	Roues			Polyuréthane (PU)	
	3,2	Dimensions roues motrices	Ø x w (mm)		Ø 210 x 70	
	3,3	Dimensions galets avant	Ø x w (mm)		Ø 80 x 70 (galet simple = 80 x 93)	
	3,4	Dimensions roues stabilisatrices	Ø x w (mm)		Ø 80 x 30	
	3,5	Nombre de roues avant / arrière (x= roues motrices)			1x+2/4	
	3,6	Voie avant	b10 (mm)		520	
	3,7	Voie arrière	b11 (mm)	380	525	380
Dimensions	4,4	Levée standard	h3 (mm)		115	
	4,9	Hauteur du timon en position de marche mini / ma	h14 (mm)		700 / 1160	
	4,15	Hauteur mini des fourches	h13 (mm)		80	
	4,19	Longueur hors tout	l1 (mm)	1530	1530	1180
	4,20	Longueur jusqu'à la face avant des fourches	l2 (mm)		380	
	4,21	Largeur hors tout	b1 (mm)	540	685	540
	4,22	Dimension des fourches	S/e/l (mm)	47 / 160 / 1150	47 / 160 / 1150	47 / 160 / 800
	4,25	Largeur extérieure des fourches	b5 (mm)	540	685	540
	4,32	Garde au sol	m2 (mm)		33	
	4,34	Largeur d'allée avec palette 800 x 1200 mm longitu	Ast (mm)	2000	2000	1600
	4,35	Rayon de giration	Wa (mm)		1330	
Performances	5,1	Vitesse de translation avec / sans charge	km / h		4,6 / 4,8	
	5,2	Vitesse d'élévation avec / sans charge	m / s		0,02 / 0,025	
	5,3	Vitesse d'abaissement avec / sans charge	m / s		0,05 / 0,04	
	5,8	Pente admissible avec / sans charge	%		4 / 16	
	5,10	Frein de service			Electromagnétique	
Système électrique	6,1	Moteur de traction, puissance S2 60 min	kw		0,65	
	6,2	Moteur d'élévation, puissance S3 10 %	kw		0,5	
	6,3	Batteries selon DIN 43531 / 35 / 36 A, B, C, Non			Non	
	6,4	Tension batteries / capacité nominale K5	V / Ah		24 / 20 (24 / 30 ou 24 / 36 en option)	
	6,5	Poids de la batterie	kg		4,6	
	6,6	Consommation d'energie selon cycle VDI	kWh / h		0,18	
Divers	8,1	Type de transmission			DC - speed control	
	8,4	Niveau sonore selon EN 12053, oreille du conducteu	dB (A)		< 69